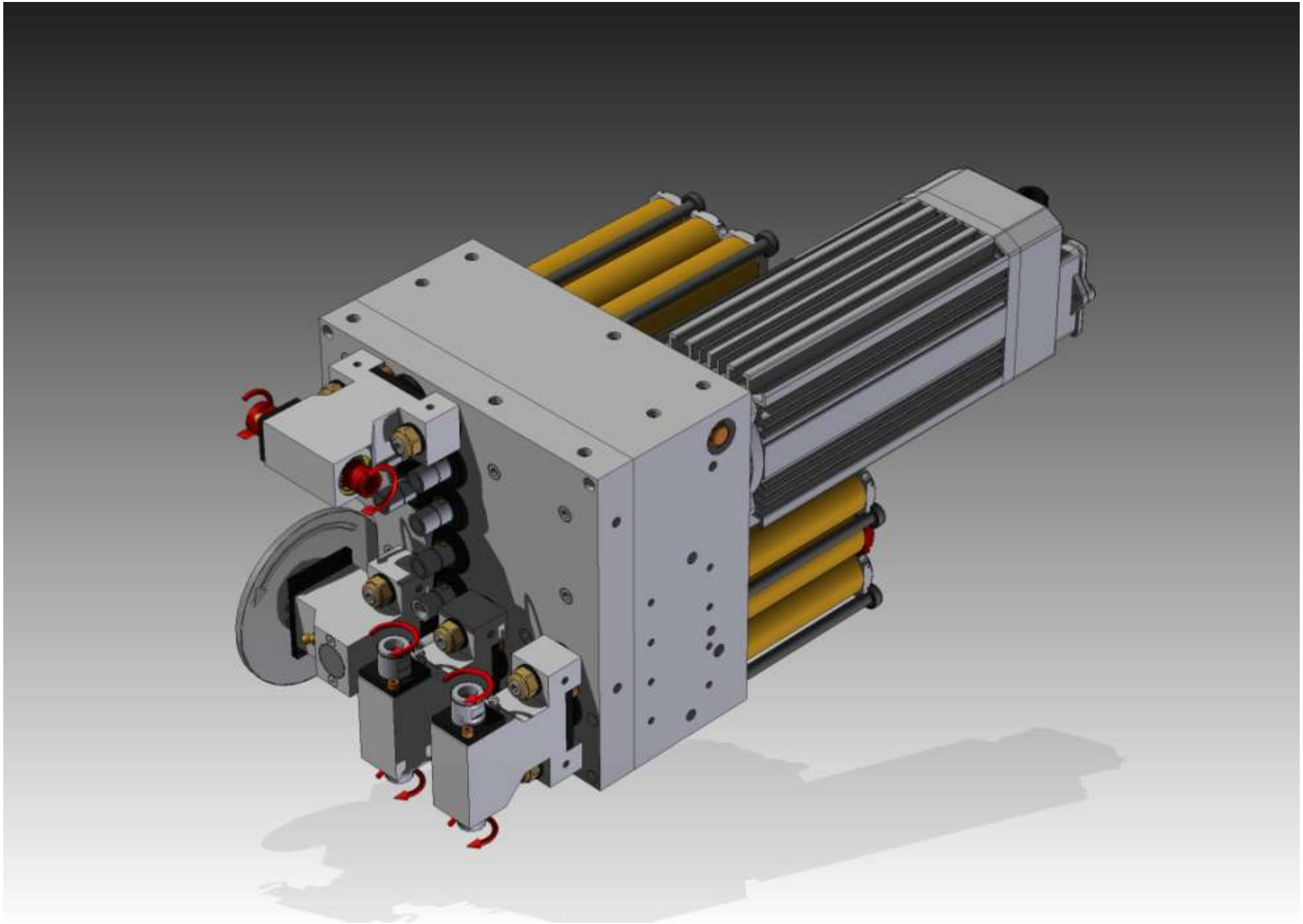

DATI TECNICI TESTA A FORARE A MANDRINI INDIPENDENTI

	ITA	ENG	
Dati generici testa / Generic Boring unit data	Nome testa	Boring unit name	AXIS 13 CL
	Peso	Weight	44 Kg
	Attacco utensili	Tools coupling	M 10
	Lubrificazione ingranaggi	Lubrification gear	ISOFLEX TOPAS NB52
	Lubrificazione cilindro	Lubrification cylinder	EMAX COMPLEX 150
	Pressione di esercizio	Supply pressure	8 bar
Configurazione / Configuration	N° Mandrini Vert. Tot	N° Vertical Spindles Tot	9
	N° Mandrini Vert. - X	N° Vertical Spindles - X	6
	N° Mandrini Vert. - Y	N° Vertical Spindles - Y	3
	N° Testine Orizz. Tot	N° Horizontal Spindles Tot	3
	N° Gruppi Lama Ø 120	N° Blade Spindles Ø 120	1
	N° Opz Testine Orizz.	N° Opt. Horizontal Spindles	0
	N° Opz. Gruppi Lama Ø 120	N° Opt. Blade Spindles Ø 120	0

			Corsa Stroke (mm)	Spinta Thrust (N)	Velocità Speed (RPM) 50 Hz	60 Hz	Inverter 100 Hz
Dati utensili / Tool data	Mandrini Vert.	Vertical Spindles	70	298	3094	3712	
	Testine Orizz.	Horizontal Spindles	70	596	3094	3712	
	Gruppi Lama Ø 120	Blade Spindles Ø 120	70	596	3981	4777	

			Unit	50 Hz		60 Hz		Inverter 100 Hz
Dati motore / Motor data	Frequenza	Frequency	Hz					
	Collegamento motore	Motor Connection	-	Δ	Y	Δ	Y	Δ
	Frequenza nominale	Rated frequency	Hz	50 Hz				
	Potenza nominale	Rated power	Kw	1.5		1.8		
	Tensione nominale	Rated voltage	V	230	400	255	440	
	Corrente nominale	Rated current	A	6.1	3.5	6.6	3.8	
	Cos φ	Cos φ	-	0.8		0.84		
	Velocità	Speed	rpm	2750		3300		
	Senso di rotazione albero	Rotation shaft	-	Orario (Dx) - Clockwise (Rh)				

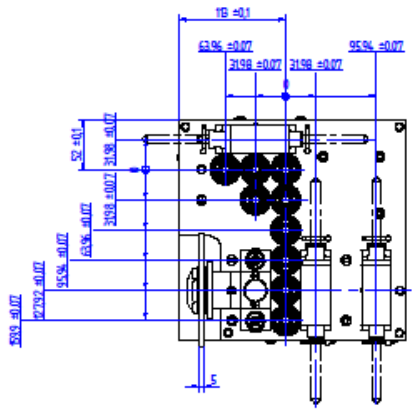

VISTA ASSONOMETRICA DEL PEZZO FINITO

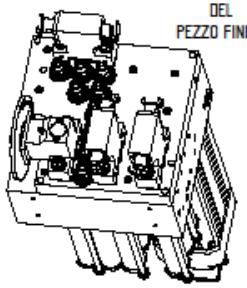

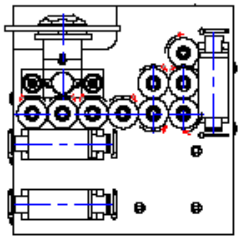

ROTAZIONE UTENSILI – VISTA DAL BASSO

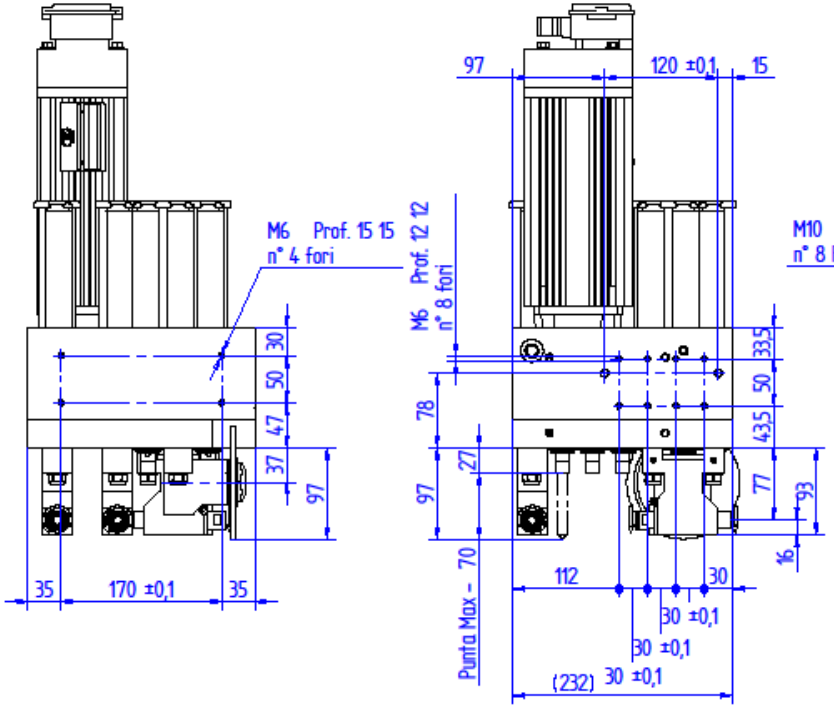

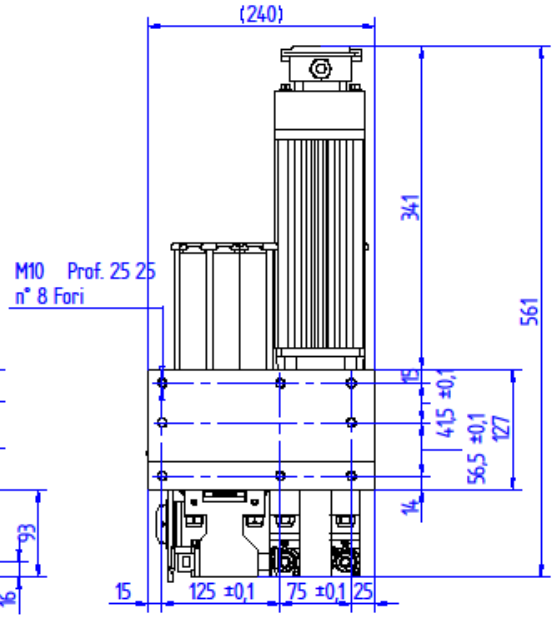

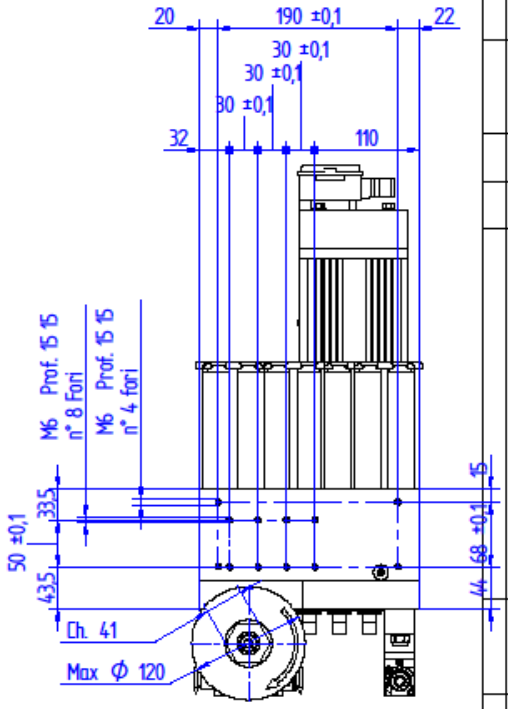

Materia prima	Tol. Generale UNI EN ISO 22768 mK	Rev. N° 00	SCALA 1:1	A3
Materiale		Peso Kg 44 kg	DATA 10/06/2010	fam COSTRUZIONI MECCANICHE s.r.l. PESARO
Tratt. Superficiale	Durezza	Macchina AXIS 13 CL	DISEGNATORE Andrea	CODICE N° L10590001
Tratt. Termico	Sostituito dal	Sostituisce il		

DENOMINAZIONE:

ASSIEME TESTA AXIS 13 CL

FIRMA	DESCRIZIONE REVISIONE	DATA	FIRMA	Rev.N°	DESCRIZIONE REVISIONE	DATA	Rev.N°

A termine di legge ci riserviamo la proprietà di questo disegno con divieto di diffonderlo o riprodurlo senza nostra autorizzazione