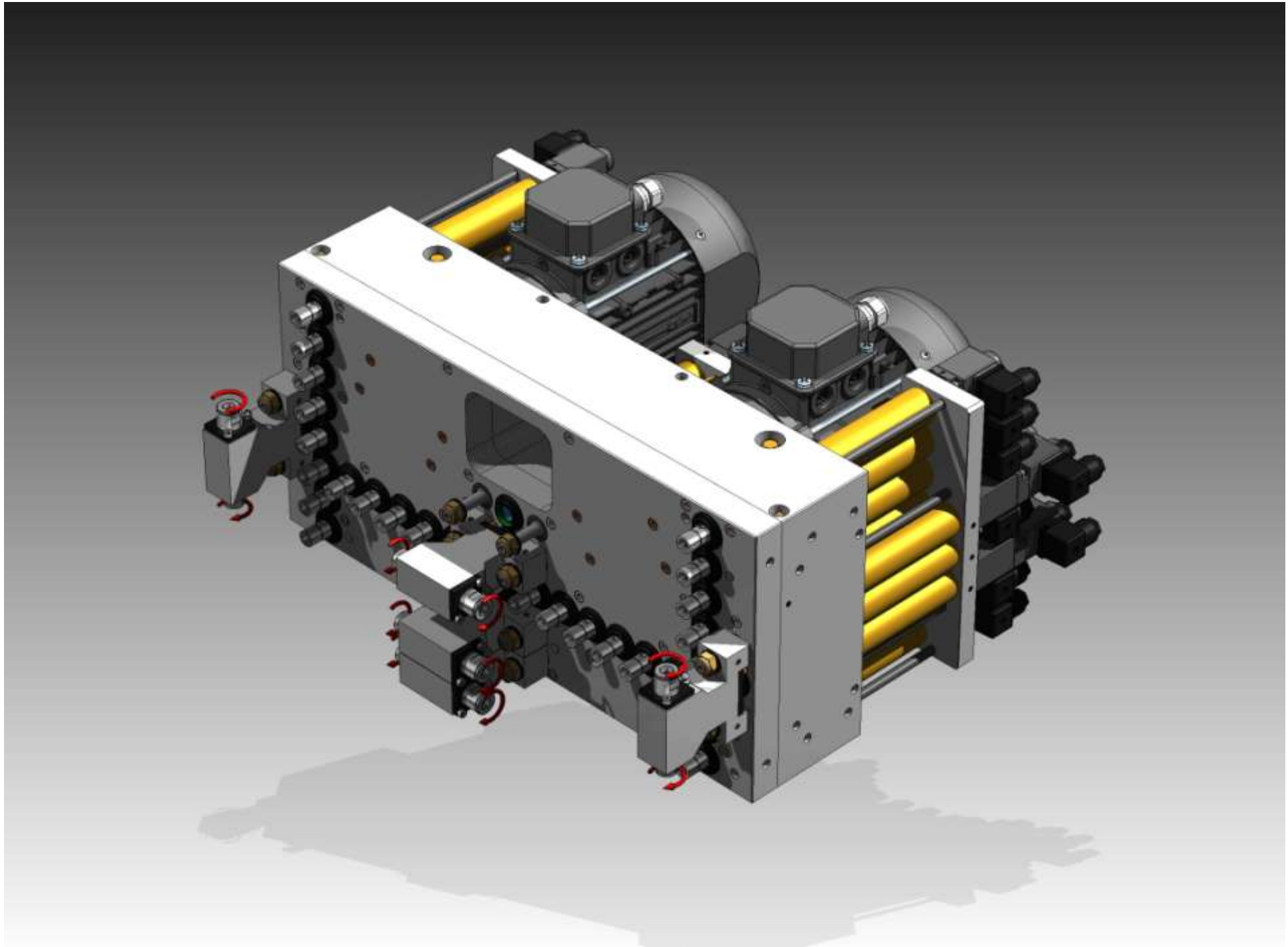

DATI TECNICI TESTA A FORARE A MANDRINI INDIPENDENTI

	ITA	ENG	
Dati generici testa / Generic Boring unit data	Nome testa	Boring unit name	AXIS 35 C
	Peso	Weight	117 Kg
	Attacco utensili	Tools coupling	M 10
	Lubrificazione ingranaggi	Lubrification gear	ISOFLEX TOPAS NB52
	Lubrificazione cilindro	Lubrification cylinder	EMAX COMPLEX 150
	Pressione di esercizio	Supply pressure	6 bar
Configurazione / Configuration	N° Mandrini Vert. Tot	N° Vertical Spindles Tot	35
	N° Mandrini Vert. - X	N° Vertical Spindles - X	16
	N° Mandrini Vert. - Y	N° Vertical Spindles - Y	13
	N° Testine Orizz. Tot	N° Horizontal Spindles Tot	5
	N° Gruppi Lama Ø 120	N° Blade Spindles Ø 120	0
	N° Opz Testine Orizz.	N° Opt. Horizontal Spindles	0
	N° Opz. Gruppi Lama Ø 120	N° Opt. Blade Spindles Ø 120	1

			Corsa / Stroke (mm)	Spinta / Thrust (N)	Velocità / Speed (RPM) 50 Hz	60 Hz	Inverter 100 Hz
Dati utensili / Tool data	Mandrini Vert.	Vertical Spindles	70	352	3138	3768	
	Testine Orizz.	Horizontal Spindles	70	704	3138	3768	
	Gruppi Lama Ø 120	Blade Spindles Ø 120	70	704	4034	4845	

			Unit	50 Hz		60 Hz		Inverter 100 Hz
Dati motore / Motor data	Frequenza	Frequency	Hz	50 Hz		60 Hz		100 Hz
	Collegamento motore	Motor Connection	-	Δ	Y	Δ	Y	Δ
	Frequenza nominale	Rated frequency	Hz	50 Hz				
	Potenza nominale	Rated power	Kw	2.2		2.5		
	Tensione nominale	Rated voltage	V	230	400	275	480	
	Corrente nominale	Rated current	A	8.3	4.8	7.9	4.5	
	Cos φ	Cos φ	-	0.8		0.85		
	Velocità	Speed	rpm	2710		3250		
	Senso di rotazione albero	Rotation shaft	-	Orario (Dx) - Clockwise (RH)				
	N° Motori	N° Motors	-	2				

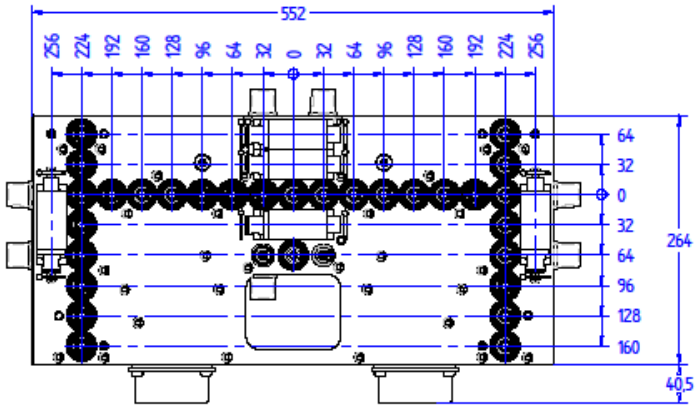

VISTA ASSONOMETRICA DEL PEZZO FINITO

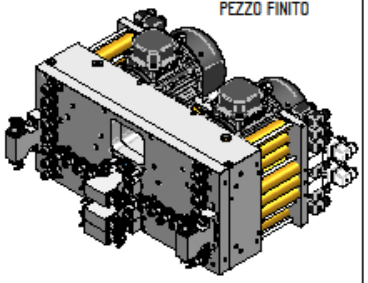

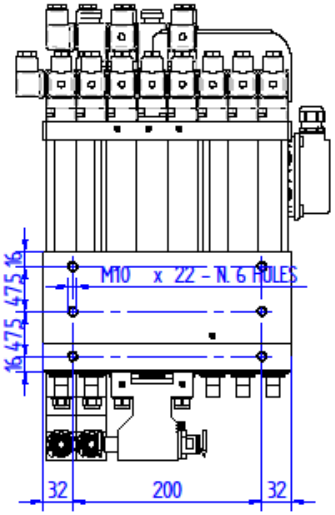

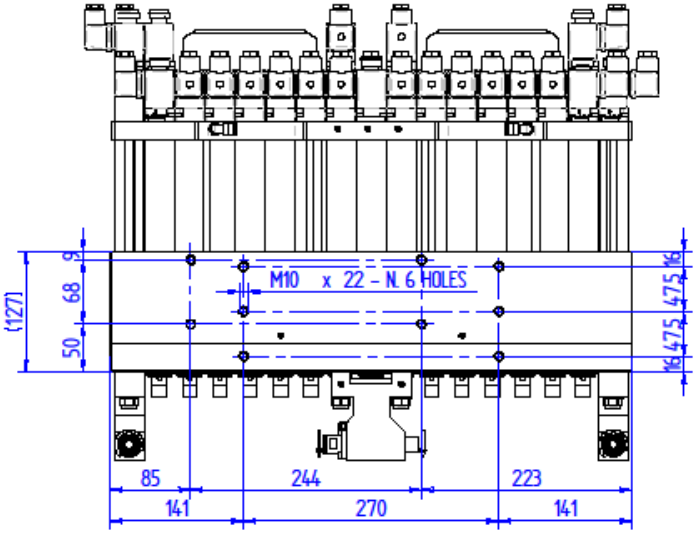

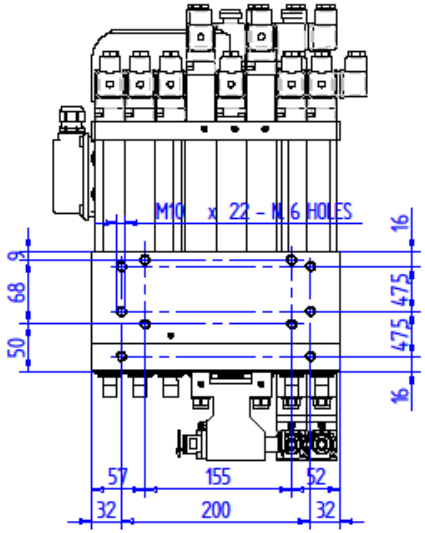

Materia prima: –	Tol. Generale: UNI EN ISO 22768 mK	Rev. N°: 01	SCALA: 1:1	A3
Materiale:		Peso Kg: 117 kg	DATA: 10/06/2010	fam
Tratt. Superficiale: –	Durezza: –	Macchina: AXIS 35 C	DISEGNATORE: Andrea	COSTRUZIONI MECCANICHE s.r.l. PESARO
Tratt. Termico: –	Sostituito dal: –	Sostituisce il: –		CODICE N°: L10440001

DENOMINAZIONE:
ASSIEME TESTA 35 MANDRINI

Rev. N°	DESCRIZIONE REVISIONE	DATA	FIRMA

A termine di legge ci riserviamo la proprietà di questo disegno con divieto di diffonderlo o riprodurlo senza nostra autorizzazione