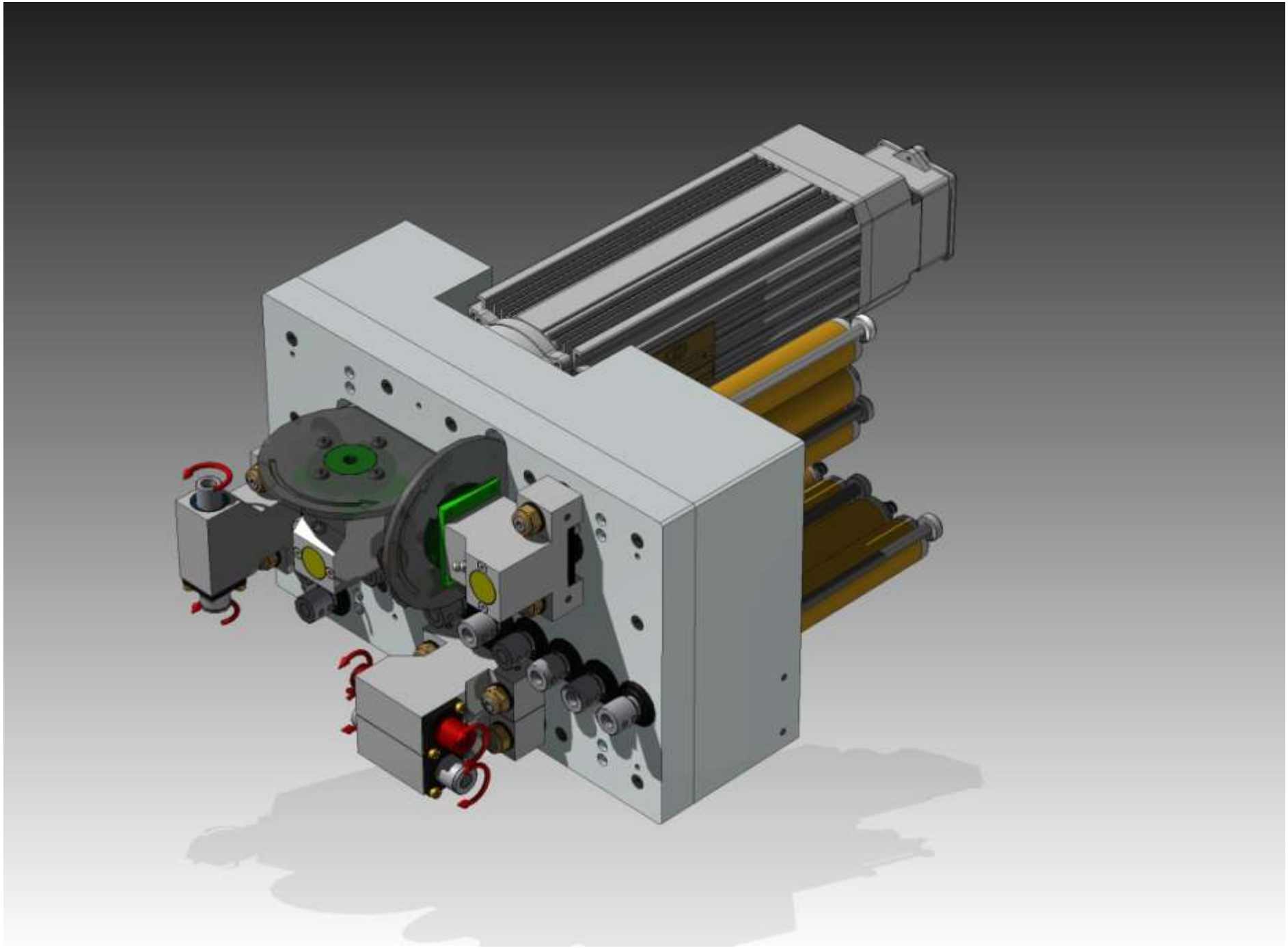

DATI TECNICI TESTA A FORARE A MANDRINI INDIPENDENTI

	ITA	ENG	
Dati generici testa / Generic Boring unit data	Nome testa	Boring unit name	AXIS 19A QR
	Peso	Weight	64 Kg
	Attacco utensili	Tools coupling	Ø 10
	Lubrificazione ingranaggi	Lubrification gear	ISOFLEX TOPAS NB52
	Lubrificazione cilindro	Lubrification cylinder	EMAX COMPLEX 150
	Pressione di esercizio	Supply pressure	8 bar
Configurazione / Configuration	N° Mandrini Vert. Tot	N° Vertical Spindles Tot	14
	N° Mandrini Vert. - X	N° Vertical Spindles - X	9
	N° Mandrini Vert. - Y	N° Vertical Spindles - Y	5
	N° Testine Orizz. Tot	N° Horizontal Spindles Tot	3
	N° Gruppi Lama Ø 120	N° Blade Spindles Ø 120	2
	N° Opz Testine Orizz.	N° Opt. Horizontal Spindles	0
	N° Opz. Gruppi Lama Ø 120	N° Opt. Blade Spindles Ø 120	0

			Corsa Stroke (mm)	Spinta Thrust (N)	Velocità Speed (RPM) 50 Hz	60 Hz	Inverter 100 Hz
Dati utensili / Tool data	Mandrini Vert.	Vertical Spindles	70	352	3138	3768	
	Testine Orizz.	Horizontal Spindles	70	704	3138	3768	
	Gruppi Lama Ø 120	Blade Spindles Ø 120	70	704	4034	4845	

			Unit	50 Hz Δ	50 Hz Y	60 Hz Δ	60 Hz Y	Inverter 100 Hz Δ
Dati motore / Motor data	Frequenza	Frequency	Hz	50 Hz		60 Hz		
	Collegamento motore	Motor Connection	-					
	Frequenza nominale	Rated frequency	Hz	50 Hz				
	Potenza nominale	Rated power	Kw	1,7		2,04		
	Tensione nominale	Rated voltage	V	230	400	255	440	
	Corrente nominale	Rated current	A	7,4	4,3	8,1	4,7	
	Cos φ	Cos φ	-	0,72		0,86		
	Velocità	Speed	rpm	2790		3350		
	Senso di rotazione albero	Rotation shaft	-	Orario (Dx) - Clockwise (Rh)				

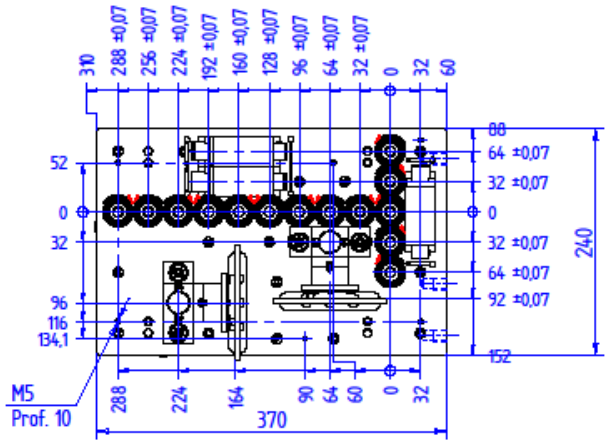

VISTA ASSONOMETRICA DEL PEZZO FINITO

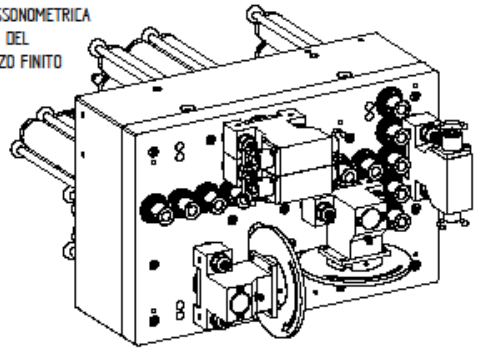

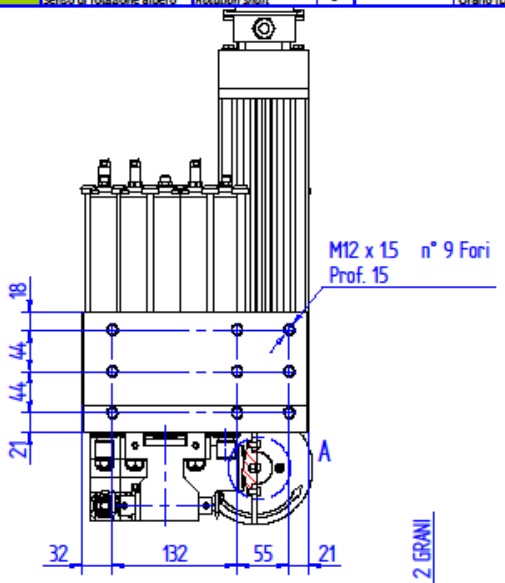

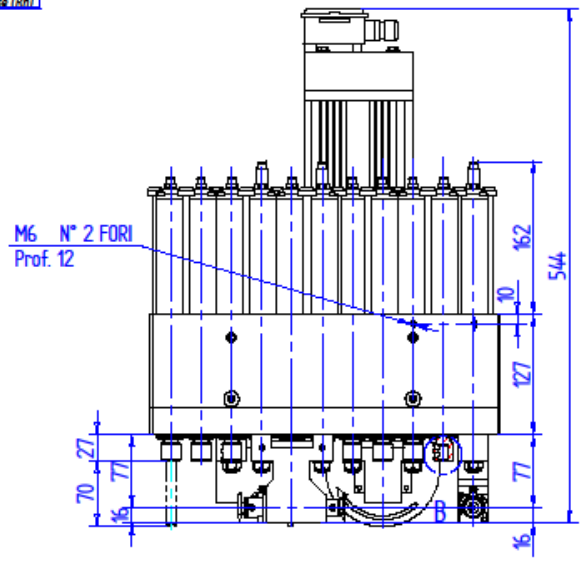

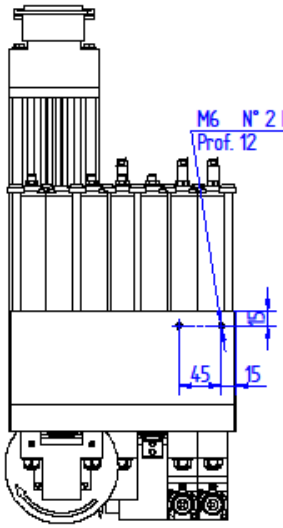

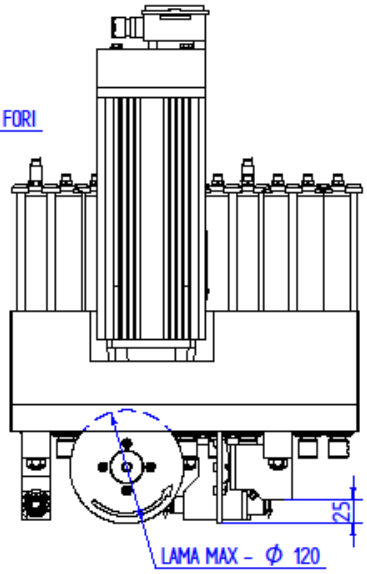

DETTAGLIO A

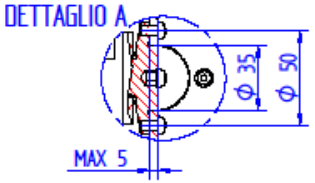

DETTAGLIO B

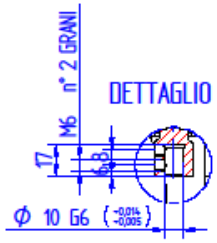

Misure rilevate alla temperatura di 20°C

THE MEASURES ARE POINTED OUT TO THE TEMPERATURE OF 20° C

A termine di legge ci riserviamo la proprietà di questo disegno con divieto di diffonderlo o riprodurlo senza nostra autorizzazione

Materia prima		DISEGNATORE DOMINICI A.	fam
Materiale	Peso Grezzo Kg	SCALA 1:5	A3
Tratt. Superficiale	Peso Finito Kg 63.995 kg	Revisione N° 01	DATA 10/06/2010
Tratt. Termico	Durezza	Macchina AXIS 19A QR	Sostituito dal / Sostituisce il
DENOMINAZIONE: ASSIEME TESTA 19 MANDRINI 9+5 V. - 5 O.			CODICE N° L11530001

Rev.N°	DATA	DESCRIZIONE REVISIONE	FIRMA